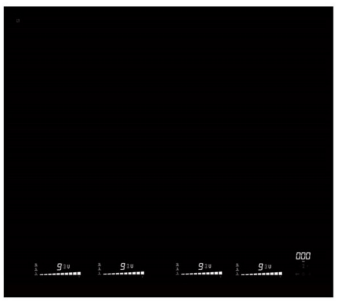

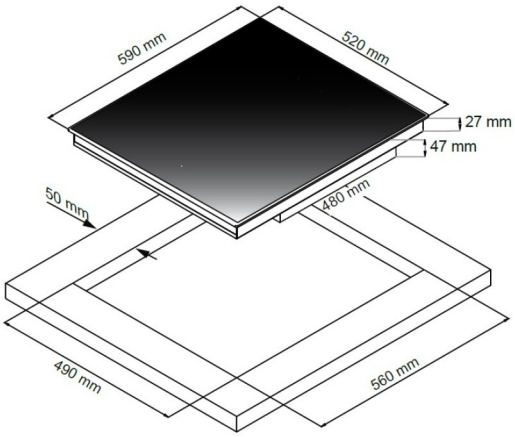

EAN: 5709395057280
No: 5728

UNIQUE collection

Eico 60 IQWF - Link-2

By Eico

Total Black

Induktionskogesektion, med intelligent induktion. Med facetslebet kant, front - Lige kant, sider og bagside - Total Black - 590 mm

Specifikationer

Kogeplade:	Induktion	Antal zoner:	4 stk.
Betjeningspanel:	Slidertouch control with light guide		
Antal niveauer/trin:	10 trin		

Mål (H x B x D)

Produkt (BxDxH):	B: 590 m D: 520 mm	H: 47 mm
Indbygning (BxDxH):	560 x 490 x 47 mm	

HighLights

10 effekttrin med light guide
3 "Keep Warm" funktioner
Automatisk zone-aktiveringssystem
Børnesikring
Bro funktion
Eicolink
Full-surface induction
Gryderegistrering og størrelsestilpasning
Hvidt displaylys
Induktion
Minutur med automatisk sluk
Power booster funktion
Sikkerhedsafbryder
Stop-And-Go funktion
Unique Collection
Varmeindikator

- Total black glas
- Flexinduktion med mulighed for brokobling
- Høj effekt på alle zoner
- 3 keep warm funktioner
- Ingen grafik på kogepladen
- Firkantede zoner 22x18 cm