AEG

3000 Radiant Hob 60 cm

HK634030FB

Præcis fingertouch-betjening af kogezonerne
Kogesektionens logisk opbyggede elektroniske fingertouch-betjening reagerer hurtigt og præcist, så du har helt styr på de enkelte kogezoner

Facetslebet kogeplade med glaskeramik i 60 cm. Den er kendetegnet ved at have en høj grad af fleksibilitet, takket været en dobbelt og en tripel kogezone. Med touch betjeningen, kan du hurtigt og nemt regulere kogezonen til den rette indstilling.

Fordele og funktioner

Optimer din tid ved effektivt brug af opkogningsautomatik
Få mest muligt ud af din tid med opkogningsautomatik. Det varmer dine kogezoner op ekstra hurtigt, så du kan komme i gang med det samme.

Maksimal kontrol under madlavningen
Stop&Go funktionen giver dig endnu større kontrol mens du laver mad. Aktiver denne funktion og den ændrer indstillingerne til 'Hold varm' indtil du er klar.

Overblik over tilberedningstiden
Indstil timeren i op til 99 minutter, og bliv påmindet om tilberedningstiden. Den fungerer også som minutur når kogezonerne ikke er i brug.

Kan ikke tændes ved en fejltagelse
Børnesikringen sikrer at der ikke kan blive tændt ved en fejl - eller ved et uheld.

- Glaskeramisk kogesektion
- Touchbetjening
- Stop&Go
- Timer og minutur
- Opkogningsautomatik
- Akustisk signal
- Automatisk sikkerhedssluk
- Børnesikring
- Funktionslås
- Nem installation med kliksystem
- ProBox™: Fås som tilbehør til nem og sikker installation over køkkenskuffer
- Restvarmeindikator: Ja
- Venstre frontzone: Triplezone 2300/1600/800W - 210/175/120mm
- Venstre bagzone: 1200W/145mm
- Højre frontzone: 1200W/145mm
- Højre bagzone: 700/1700W - 120/180mm

AEG

3000 Radiant Hob 60 cm

HK634030FB

Tekniske data
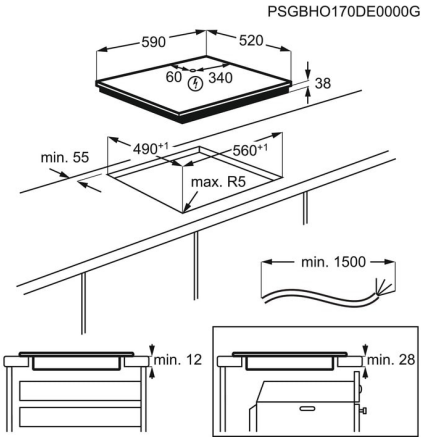
Serie/Tema	3000
Farve	Sort
Rammetype	Facetslebet
WiFi	Nej
Farve i display/betjeningspanel	rød
Betjening	Touch
Opkogningsautomatik	Ja
Stop&Go / Pause	Ja
Timer	Ja
Minutur	Ja
Børnesikring	Ja
Funktionslås	Ja
Udvendige mål, BxD, mm	590x520
Hulmål, HxBxD, mm	38x560x490
Tilslutningseffekt, W	6400
Udskæringsradius	5°
Indbygningstype	Oven på bordplade
Tilslutningseffekt, W	6400
Stikprop	Lev. uden stik/prop
Produktnummer	949 492 125
EAN	7332543484348