WIP100SQ2

WIP100SQ2

Intelligent induction med automatisk zoneaktivering, 100cm bred, serigrafiløst design traditionel poleret glaskant, rødt display

Den intelligente induktionskogeplade uden serigrafi er nu en realitet

Vores nyudviklede SQ-serie af særligt fleksible og elegante fuldinduktionskogeplader opfanger automatisk,hvilken zone du har placeret dit kogegrej på, og viser dig hvilken slider-betjening, du skal bruge.Når kogepladen er slukket, er den helt sort, hvilket giver et eksklusivt udseende, der passer ind i ethvert køkken.
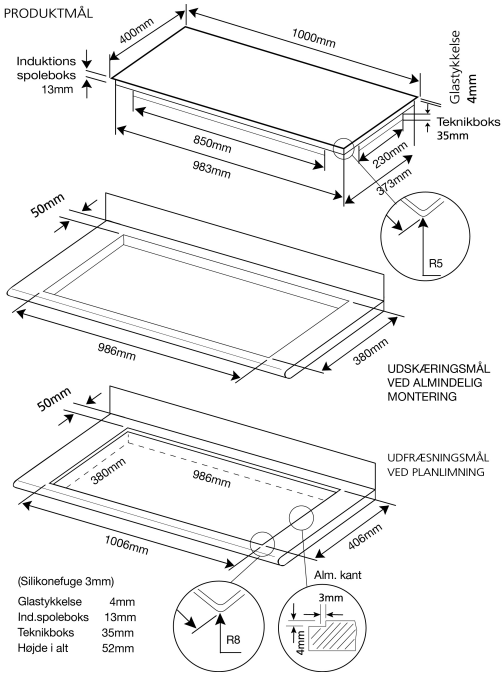
- 100 cm bred
- Intelligent induction med automatisk zoneaktivering
- Serigrafiløst design
- Betjening: Touch-Slider med Lightguide
- Traditionel poleret glaskant
- Elektronisk display integreret i pladen
- 4x induktionszoner: 220x180 mm ? 2100W, Booster: 2600W, Dobbeltbooster: 3700W
- Brofunktionen mellem de 2 yderste zoner muliggør et kogeareal på 18x44 cm
- 9 varmetrin
- Boosterfunktion på alle 4 zoner
- Dobbeltbooster på alle 4 zoner
- Låsefunktion
- Sikkerhedsstop i 11 tilfælde
- 4 restvarmeindikatorer
- Timerfunktion på alle 4 zoner
- Automatisk tilberedningssensor: 42°C / 70°C
- Automatisk kogesensor: 94°C
- ?Stop & Go?-funktion
- Maks. effekt 7,4 kW
- Rengøringsvenligt glas
- Sort glas