EicoE15 60 N ECO

kr. 5.295,00

EicoE15 60 N ECO, Udtræksemhætte, Med intern motor
Stilren udtræksemhætte

Eico AS Danmark
+45 9882 3999

salg@eico.dk
eico.dk

Inklusiv 25% moms
Der tages forbehold for trykfejl og ændrede specifikationer.

EicoE15 60 N ECO

kr. 5.295,00

EicoE15

Specifikationer

Varenummer:	4362
Finish:	Sort / sort glas
System:	Unique Collection
	Udtræksemhætte
	Justerbar spot
	LED
	Timer - 10 min interval
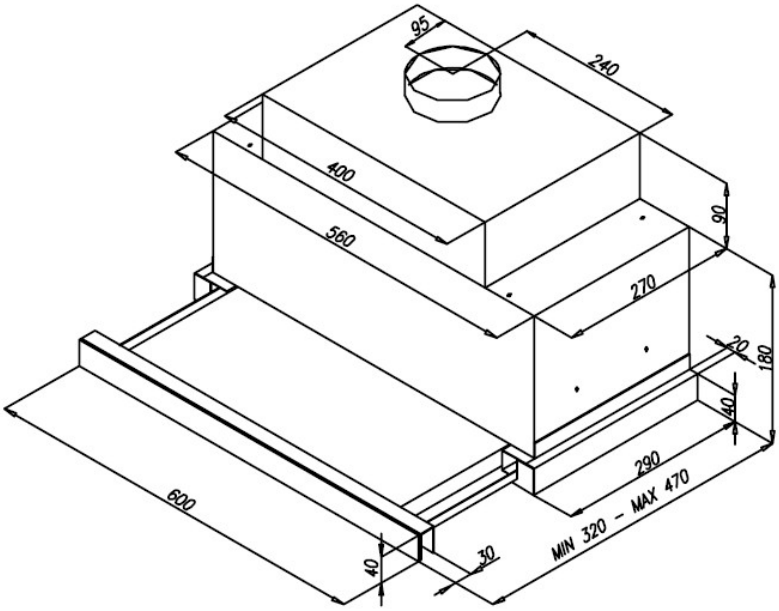
Bredde:	600 mm
Dybde:	320-470 mm
Indbygning:	230 mm
Betjening:	Touch control - 3 trin - intensiv
Belysning:	2x3 (LED) W
Luftudtag:	150 mm
Luftstrøm:	276-458 (745) m3/t
Lydniveau:	49-60 (69) dB
Effektivitet:	A Luft
	A Belysning
	D Filter